Länge L [mm]	Höhe H [mm]	Art.Nr. ohne Stützfüße: Art.Nr.	Anzahl Scharniere [Stk]	Gewicht [kg]	Tragkraft [daN]	min. HD (9,0°=16%) [mm]	max. HD (16,7°=30%) [mm]	max. HD [mm] (Konstruktiv möglich)	Art.Nr. mit Stützfüße, T=1000daN (Übergang aus WA7/8,5): Art.Nr.	Gewicht [kg]	Anzahl Scharniere [Stk]	Tragkraft [daN]	T=1500daN (Übergang aus WA10/11,5): Art.Nr.	Gewicht [kg]	Anzahl Scharniere [Stk]	Tragkraft [daN]	L Fuß [mm]	min. HD [mm]	max. HD [mm]
1600	875		3	57	450	165	373	380		60	4	1000		63	4	1500	182	340	355
1800	980		3	61	450	196	431	460		64	4	1000		66	4	1500	182	345	430
2000	1050	081.01.110	3	65	450	228	488	500		68	4	1000		70	4	1500	182	350	490
2200	1155		3	68	450	259	546	570		72	4	1000		74	4	1500	182	355	530
			3								4				4		272	515	545
2400	1225	081.01.114	3	72	450	290	603	640		75	4	1000		78	4	1500	182	360	540
			3						081.01.532		4				4		272	520	600
2600	1365	081.01.117	3	76	450	321	660	700	081.01.2020	79	4	1000		82	4	1500	182	365	550
			3						081.01.660		4				4		272	525	700
2800	1470	081.01.422	3	80	430	352	718	760	081.01.2147	83	4	1000	081.01.452	86	4	1500	182	370	560
			3						081.01.657		4				4		272	530	720
			3						081.01.1994		4				4		362	700	760
3000	1575	081.01.441	3	84	400	384	775	840	081.01.2148	87	4	1000	081.01.1537	90	4	1500	182	385	570
			3						081.01.136		4				4		272	535	730
			3						081.01.2028		4				4		362	700	775

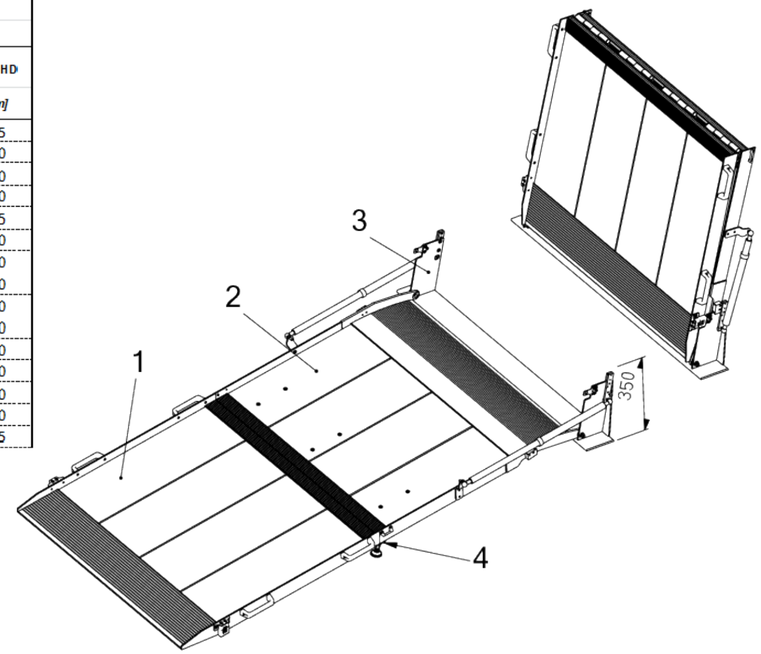

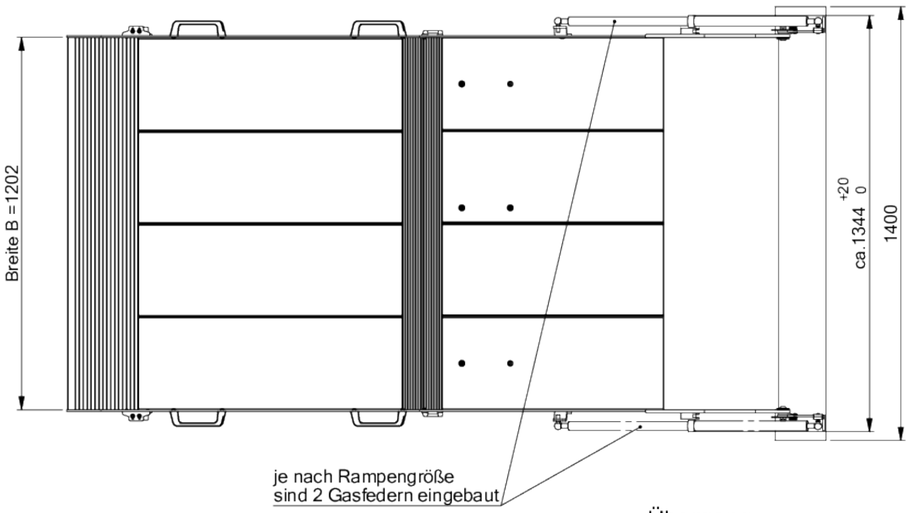

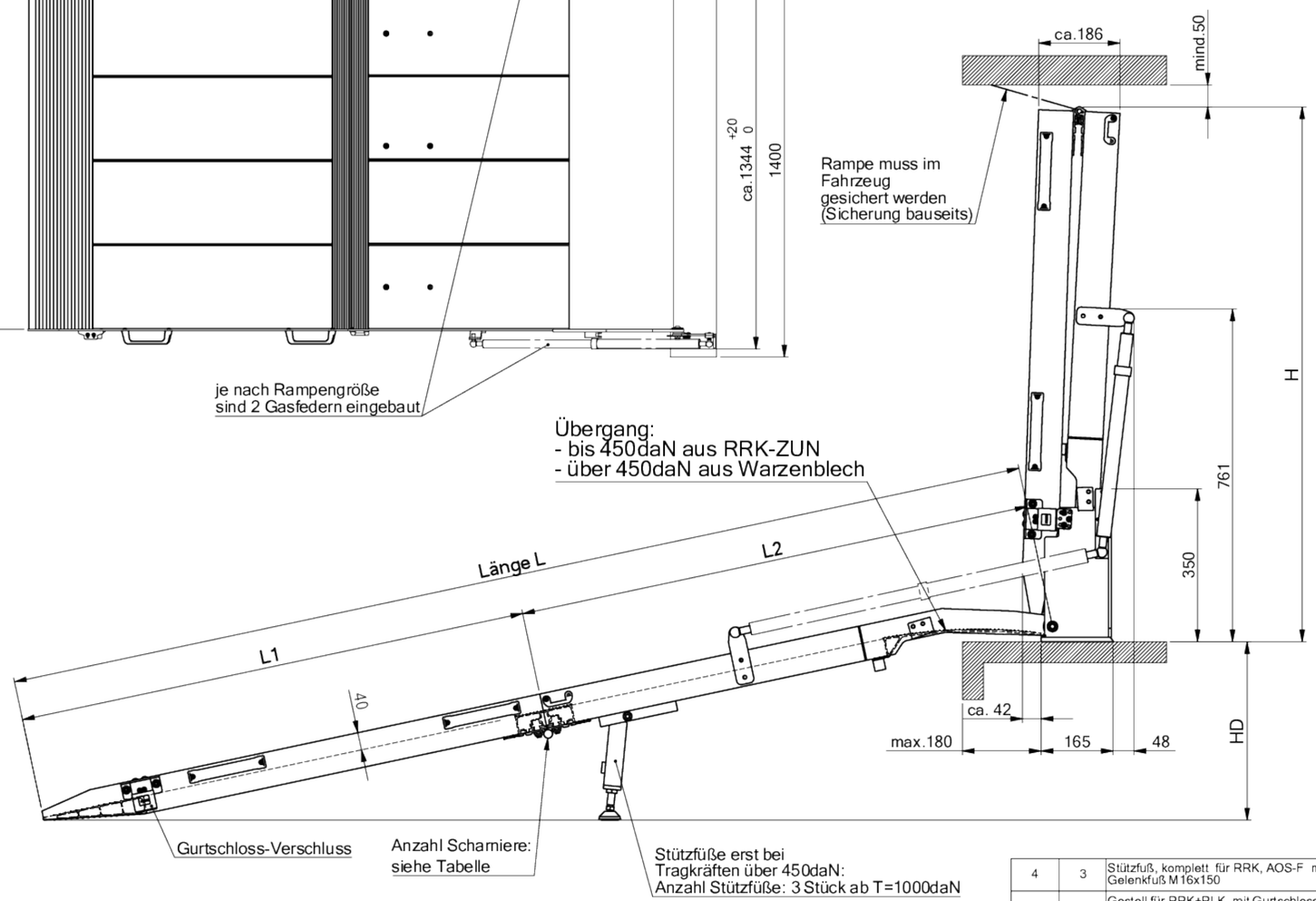

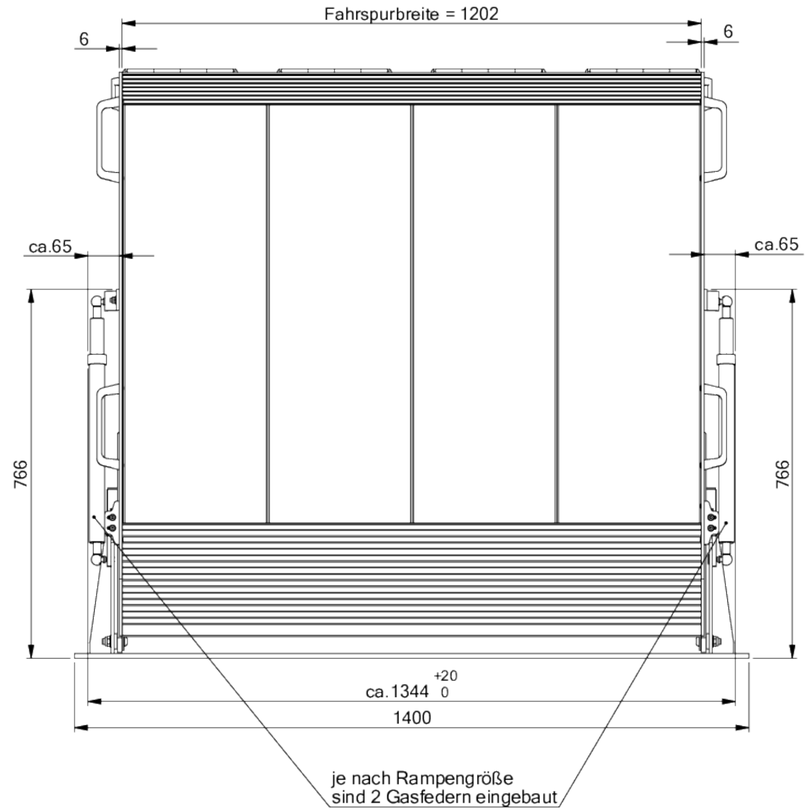

Pos.	Anz.	Benennung	Artikel-Nr.:
4	3	Stützfuß, komplett für RRK, AOS-F mit Gelenkfuß M16x150	W.110.5203
3	1	Gestell für RRK+RLK mit Gurtschloss-Verschluss	W.110.7394
2	1	Oberteil B=502...1202 für Grundrahmen RRK mit Gurtschloss gestanzt oder Antirutschbelag	W.110.3586
1	1	Unterteil B=502...1202 für Grundrahmen RRK mit Gurtschloss gestanzt oder Antirutschbelag	W.110.3587

Alle Rechte dieser Ausführung und Zeichnung, die ohne unsere Genehmigung nicht zugänglich gemacht werden darf, behalten wir uns vor.

Zust.	Änderungstext	Datum	Von	Norm.

	Datum	Name
Erstellt	01.03.21	MSieg
Gepr.		

ALTEC GmbH
Singen

EK

Kunden-Nr.: STANDARD

Auftrags-Nr.:

Maßstab 1:9 | Gewicht | kg/m

Werkstoff: - | Rohmaß / Halbzeug T[daN/St] | Länge L±5

Benennung: RRK Einbaurampe ,B=1202 -Technische Daten- mit Gurtschloss-Verschluss

Zeichn.Nr.: 111.1481 | A2

Artikel-Nr.: W.111.1481

Ers. f. | Ers. d.

6/16.16.202